Phono-Vorverstärker Netzteil

(C) 2010-2013 Ingo Schröder phono@ingoschroeder.de
kommerzieller Nachbau untersagt

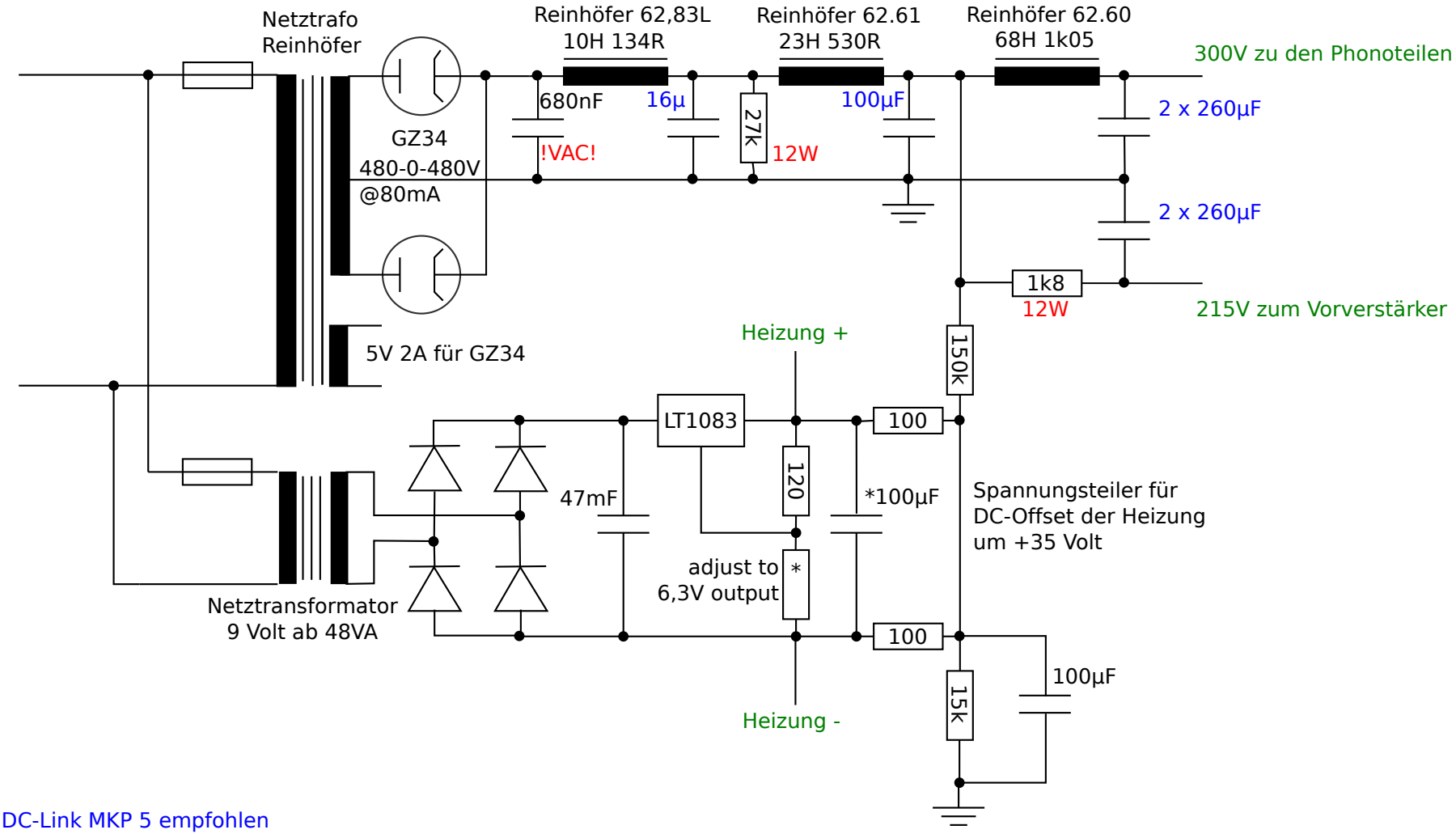

Blau: WIMA DC-Link MKP 5 empfohlen

* Datenblatt des LT1083 beachten, 100µF Elko am Ausgang verwenden, keine Folie!